AERODINÂMICA
Tubulações Termoplásticas

Válv. Borboleta Pneumática
PVC-U

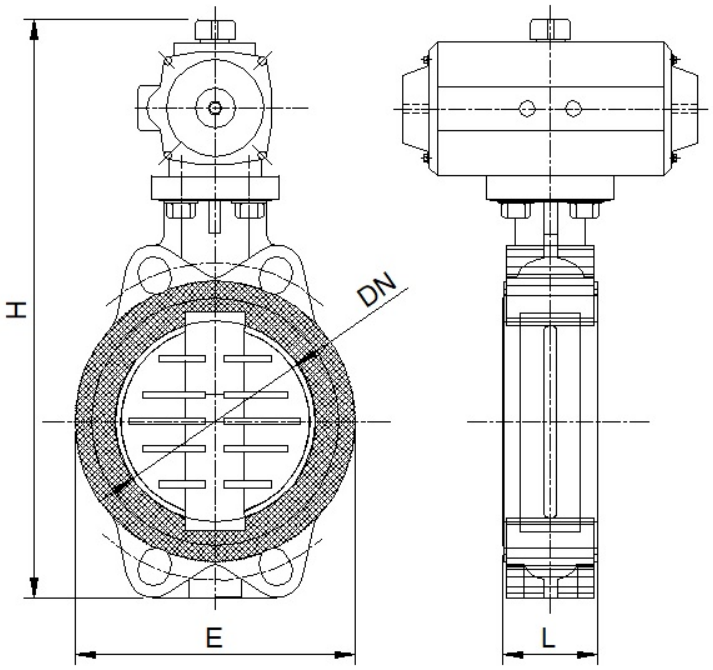

DN (pol)	d	Código	L	E	H aprox.	Peso (Kg)
2"	63(60)	51152020	43	147	300	3.5
2.1/2"	75	51152025	46	165	315	4.5
3"	90 (85)	51152030	49	128	362	5.5
4"	110	51152040	56	150	402	6.5
5"	140	51152050	64	185	450	9.9
6"	160	51152060	70	208	477	10.8
8"	200	51152080	70	325	575	16.7
10"	250	51152100	104	410	1000	27.0

Obs.: Todas medidas acima estão em milimetros (mm) , salvo indicação contrária.

Tolerância considerada nas medidas acima: ±2mm

Válvulas Borboleta não necessitam de anéis espaçadores quando forem montadas entre flanges fornecidas pela Aerodinâmica.

Não acompanha flanges, juntas, parafusos, porcas e Arruelas.

Favor entrar em contato para receber a tabela dimensional dos parafusos adequados.

Pressão do ar comprimido recomendada para acionamento dos atuadores: 6 - 8 bar.

Consulte-nos sobre acessórios para os atuadores : monitores de posição , solenóides piloto , filtros reguladores , entre outros.

As imagens acima são meramente ilustrativas.